Planimetria Progetto: scala 1:200

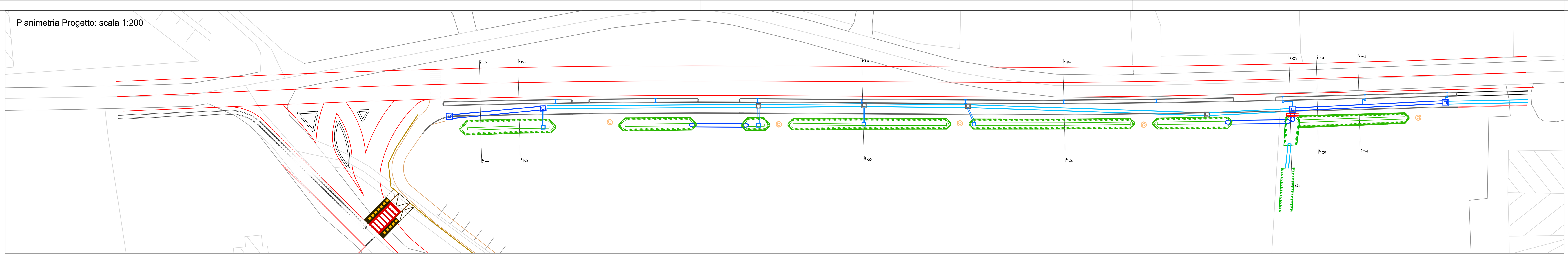

LEGENDA

- Stato di fatto: delimitazione corsie
- Stato di fatto: muro
- Progetto - Stato di fatto: cordonata cls - bindero
- Progetto: muro cls
- Stato di fatto: tubazione cls Ø600
- Progetto: tubazione cls Ø800 - Ø600
- Progetto: pozzetto
- Progetto: raccolta e recapito acque meteoriche

Sezioni: scala 1:50

SEZIONE 4-4

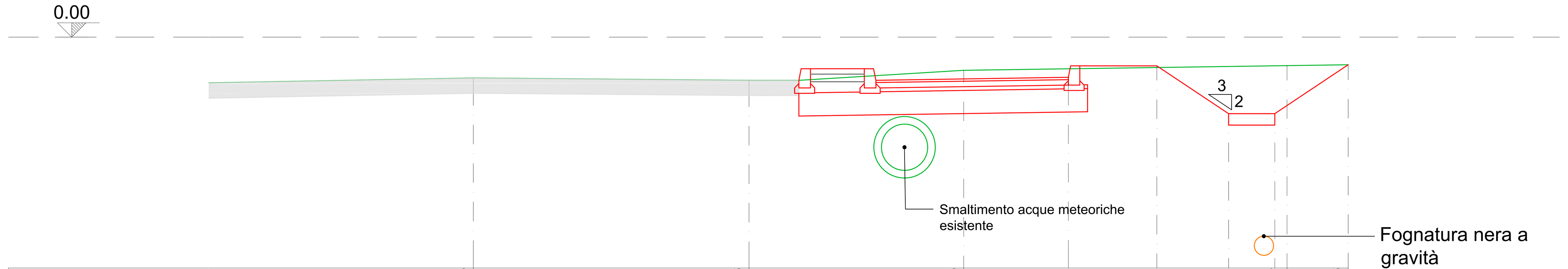

QUOTA TERRENO	-0.53	-0.56	-0.43	-0.37	-0.36					
DIST. PARZIALI	3.77	3.58	2.79	4.20	0.79					
QUOTA PROGETTO	-0.53	-0.56	-0.56	-0.56	-0.52	-0.37	-0.99	-0.99	-0.36	
DIST. PARZIALI PROGETTO	3.77	3.58	0.65	1.00	2.50	1.15	0.93	0.60	0.95	

SEZIONE 3-3

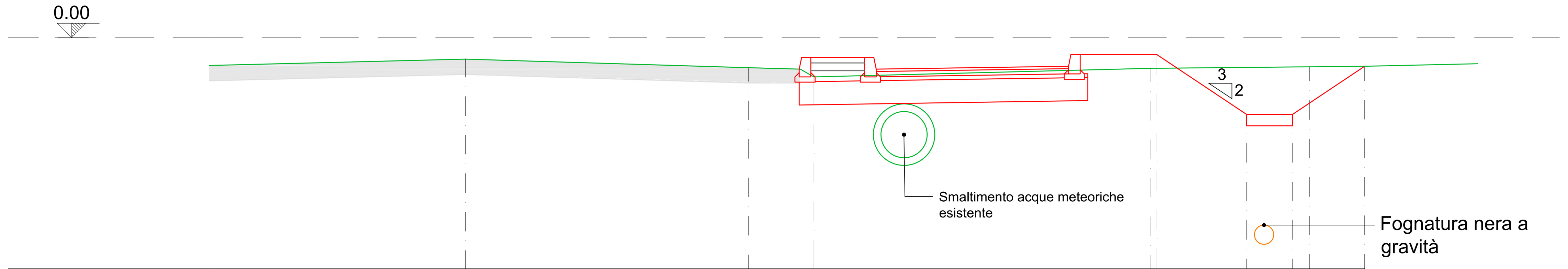

QUOTA TERRENO	-0.28	-0.39	-0.51	-0.40	-0.38	-0.37			
DIST. PARZIALI	3.67	3.68	0.85	4.37	2.07	0.72			
QUOTA PROGETTO	-0.28	-0.39	-0.41	-0.41	-0.37	-0.40	-0.61	-0.61	-0.37
DIST. PARZIALI PROGETTO	3.67	3.68	0.66	1.00	2.50	1.15	1.16	0.60	0.94

SEZIONE 2-2

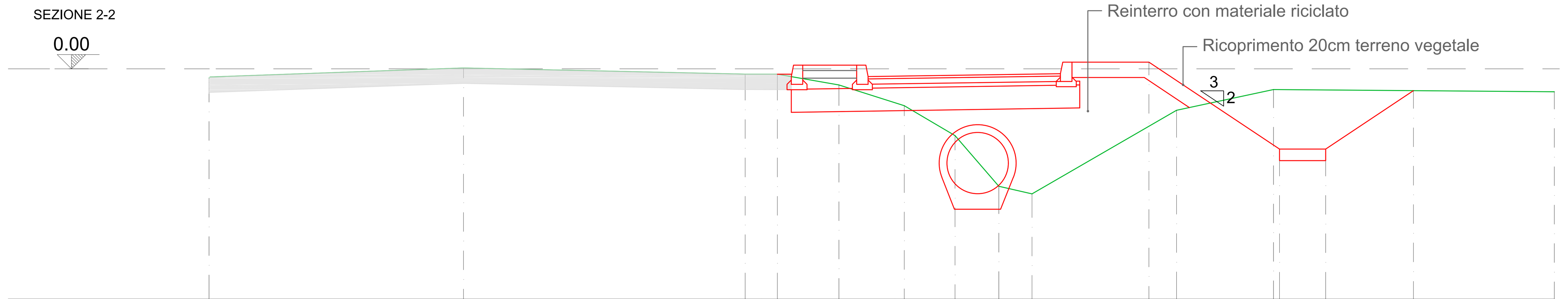

QUOTA TERRENO	0.01	-0.07	-0.07	-0.21	-0.48	-0.87	-1.53	-1.63	-0.54	-0.27	-0.30		
DIST. PARZIALI	3.65	3.66	0.42	0.80	0.85	0.66	0.57	0.43	1.88	1.26	3.65		
QUOTA PROGETTO	0.01	-0.07	-0.07	-0.07	-0.10	-0.06	0.09	-1.04	-1.04	-0.28	-0.30		
DIST. PARZIALI PROGETTO	3.65	3.66	0.42	0.18	1.00	2.50	1.15	1.70	0.60	1.14	1.83		

SEZIONE 1-1

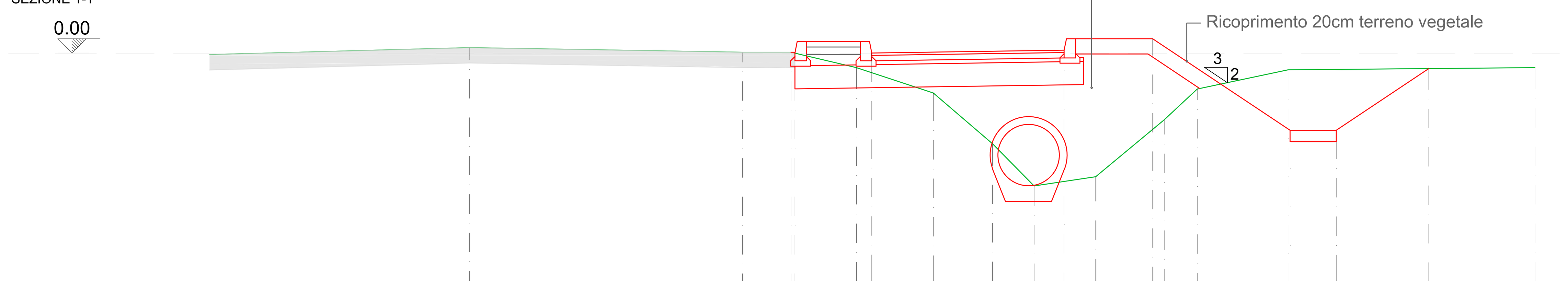

QUOTA TERRENO	0.07	0.01	0.01	-0.19	-0.52	-1.18	-1.73	-1.61	-0.87	-0.47	-0.22	-0.19	
DIST. PARZIALI	3.72	3.55	0.63	0.85	1.00	0.77	0.54	0.80	0.89	0.43	1.18	3.21	
QUOTA PROGETTO	0.07	0.01	0.01	0.00	0.04	0.19	-1.01	-1.01	-0.20	-0.19			
DIST. PARZIALI PROGETTO	3.72	3.55	0.68	1.00	2.50	1.15	1.79	0.60	1.20	1.38			

SEZIONE 7-7

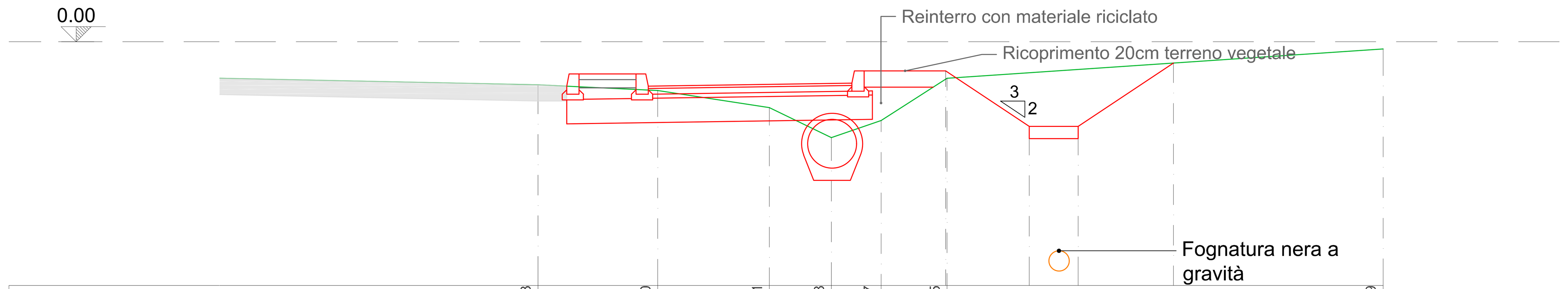

QUOTA TERRENO	-0.53	-0.60	-0.81	-1.18	-0.97	-0.45	-0.09			
DIST. PARZIALI	3.91	1.47	1.37	0.76	0.61	0.81	5.35			
QUOTA PROGETTO	-0.53	-0.55	-0.55	-0.51	-0.36	-1.04	-1.04	-0.09		
DIST. PARZIALI PROGETTO	3.91	0.35	1.00	2.50	1.15	1.03	0.60	3.74		

SEZIONE 6-6

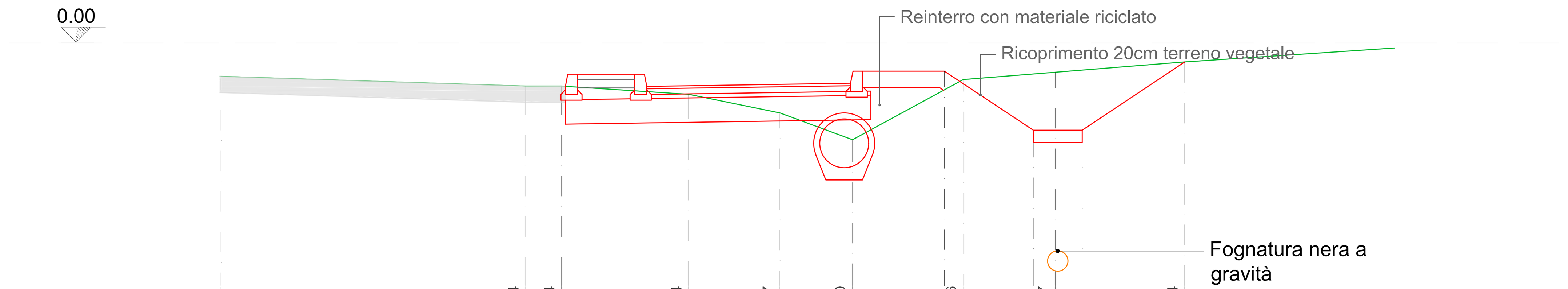

QUOTA TERRENO	-0.54	-0.54	-0.64	-0.87	-1.20	-0.46	-0.37	-0.24		
DIST. PARZIALI	3.74	0.44	1.55	1.12	0.88	1.35	1.12	1.59		
QUOTA PROGETTO	-0.54	-0.54	-0.54	-0.54	-0.51	-0.36	-1.08	-1.08	-0.24	
DIST. PARZIALI PROGETTO	3.74	0.44	0.05	1.00	2.50	1.15	1.09	0.60	1.26	

SEZIONE 5-5

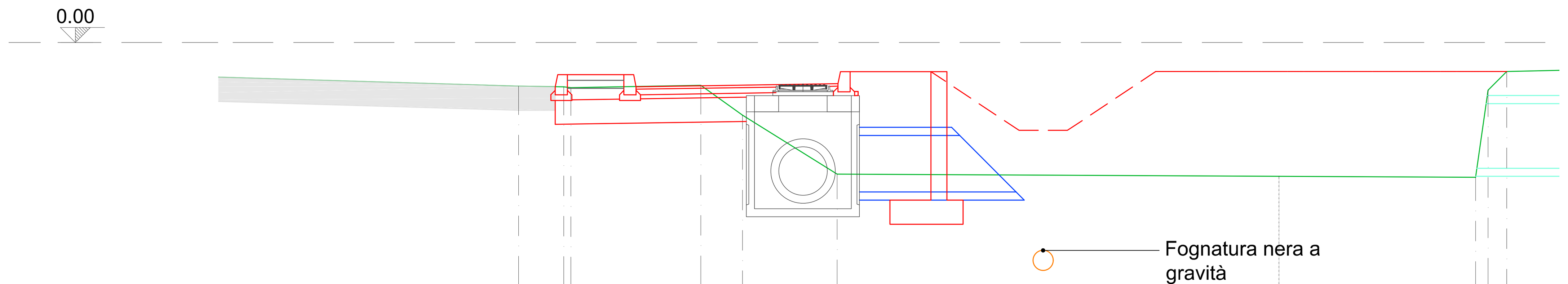

QUOTA TERRENO	-0.54	-0.55	-0.56	-0.53	-0.90	-1.63	-1.67	-0.59	-0.36	
DIST. PARZIALI	3.72	0.56	0.09	1.61	0.51	1.17	0.16	0.23		
QUOTA PROGETTO	-0.54	-0.55	-0.55	-0.51	-0.59	-0.36				
DIST. PARZIALI PROGETTO	3.72	0.46	1.00	2.50	0.16	0.23				

PROGETTO DEFINITIVO / ESECUTIVO

COMUNE DI CAMPODORO
PROVINCIA DI PADOVA

LAVORI DI MESSA IN SICUREZZA E COMPLETAMENTO PISTA CICLABILE LUNGO LA STRADA PROVINCIALE S.P. 12 TRA CAMPODORO E BEVADORO - CUP C34E16000460007 - CIG Z6C32AD4C6

ELABORATO

PROLUNGAMENTO CICLABILE
PROGETTO
Sezioni

TAVOLA N° **T 05**

SCALA 1:20 - 1:200

Committente
Comune di Campodoro
Via Municipio, 2
35010 Campodoro (PD)
Tel. 049 9065011
Fax. 049 9065578
E-mail:
segreteria@comune.campodoro.pd.it
PEC:
campodoro.pd@legalmailpa.it

Progettista Responsabile
Ing. Giorgio Valle
ORDINE DEGLI INGEGNERI DELLA PROVINCIA DI PADOVA - Ing. VALLE GIORGIO n° 2662

Responsabile Unico del Procedimento
Geom. Massimo Messina

COMMESSA	REV. N°	DATA	REDATTO	VERIFICATO	APPROVATO	CODICE ELABORATO
1108_2021	00	20/08/2021	Ing. Scopel	Ing. Valle	Ing. Valle	05_DEG_01_05_00_T05

Progetto Leonardo Engineering

Via Fratta, 19 - 35014 Fontaniva (PD) - Tel. 049 5940255 - Email: info@studioprogettoleonardo.it